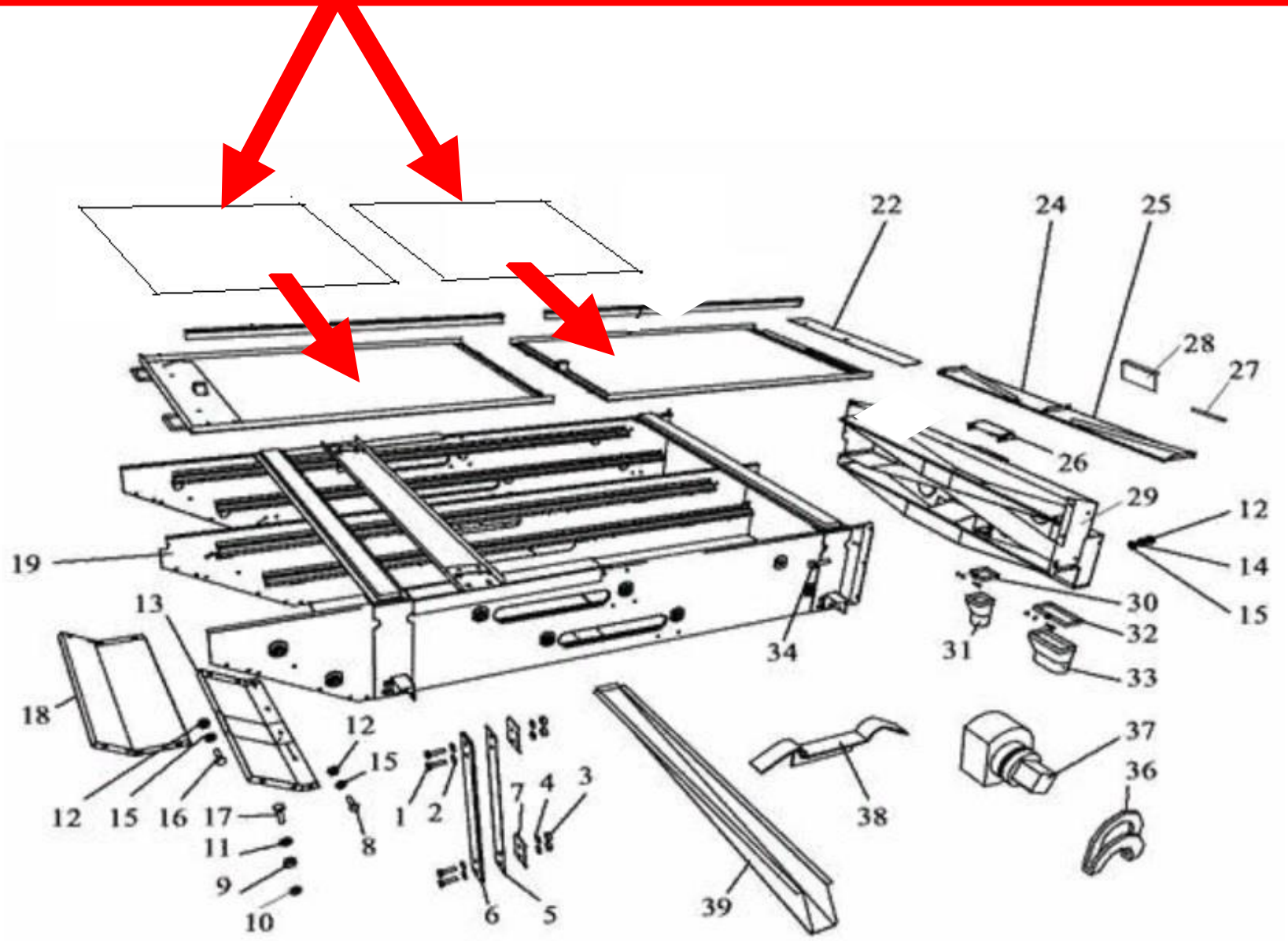Решето 740х990 круглые отверстия диаметр 40мм